CFM27F 2000W伺服電機 單軸/1-axis

▶ 開放式齒輪齒條驅動
Open Gear Rack

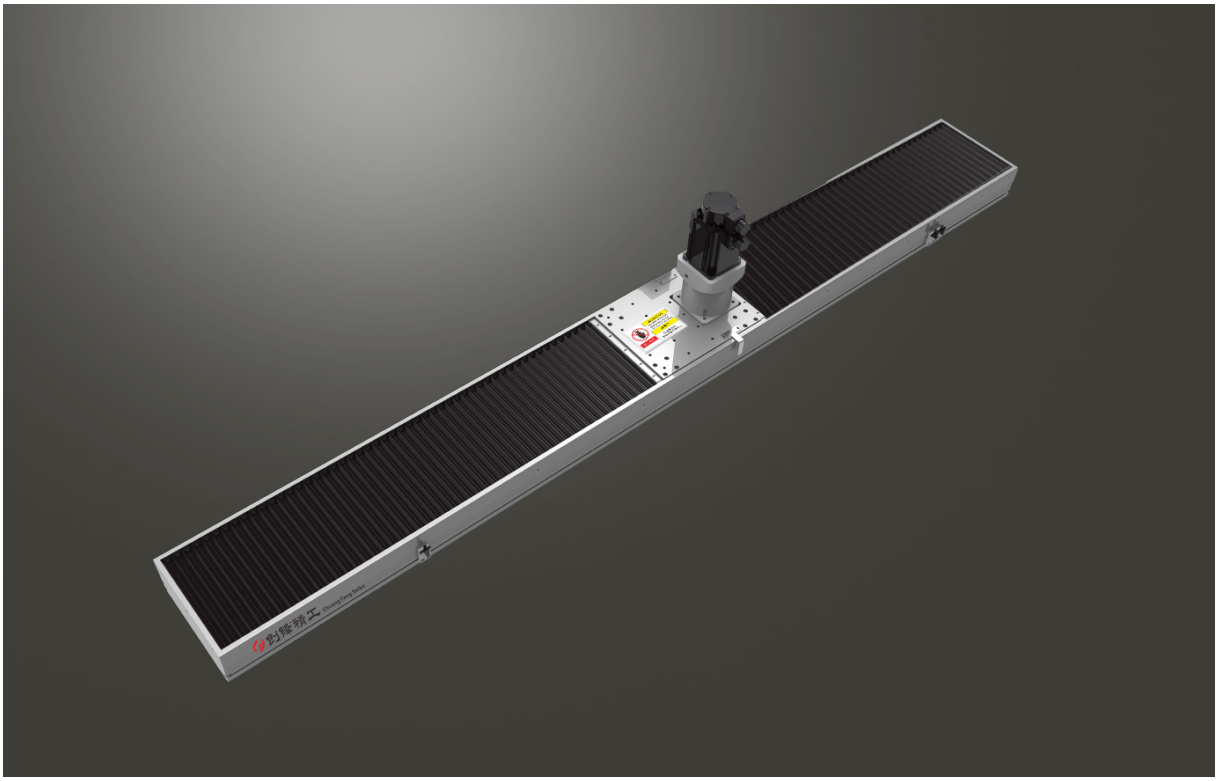

此圖僅供參考，出貨規格詳見尺寸圖面
The picture is just for the reference. Please check the the actual dimensions on the drawing.

最大行程 Maximum Stroke	最高速度 Maximum Speed	馬達容量 Motor Output	齒條 Rack	直線滑軌 Linear Guide
3300mm	1666mm/s	2000W	M3	23X20-2支

※ 依減速比不同而異。
The maximum speed depans on different gear ratio.

型號表示方式 Ordering Method

CFM27F - L7/35.70 - 100 - BC-T2000W-A 2 -MB-3M

本體型號 Model

■減速比與導程 Reduction Ratio With Lead

	減速比	導程
5	5:1	49.98
7	7:1	35.70
10	10:1	24.99
15	15:1	16.66
20	20:1	12.49

行程 Stroke

1000-3900mm
100間隔 100 mm Pitch

■馬達位置 Motor Position

BC	馬達直聯 Motor Direct
BL	直角減速機 Right Angle Reduction Machine

■電機安裝標准 Motor installation

T/P	通用馬達安裝標準:
	松下 Panasonic
	台達 Delta
M	三菱馬達安裝標準

■馬達容量 Motor Output

400W	-
750W	-
1000W	
2000W	2000W

■原點感應器 Home Sensor

	內置型 In Side
A	內置型 In Side
	外掛型 Out Side
C	外掛型 Out Side
無	SENSOR No Sensor
E	無 SENSOR No Sensor

■端點極限感應器 Limit Sensor

	內置型 In Side
1	1只 1 Pc
2	2只 2 Pc
	外掛型 Out Side
3	1只 1 Pc
4	2只 2 Pc
無	SENSOR No Sensor
5	無 SENSOR No Sensor

■馬達廠牌 Motor Brand

MB-3M	含電機，廠家安裝三菱帶剎車電機，線長3米
ZMB	不含電機,客戶自己安裝三菱帶剎車電機
KMB	不含電機,客戶提供三菱帶剎車電機,廠家安裝

※若無煞車則B不表示。
※If No Brake,No B Description.

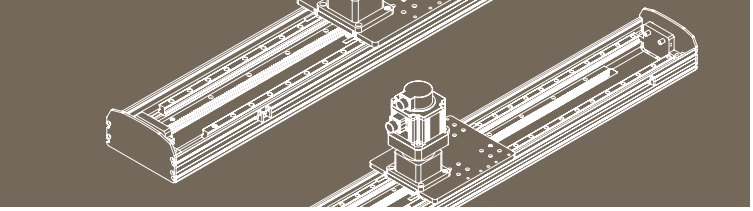

基本仕樣 Specification

規格 Spec							
位置重復精度 Repeatability (mm)		±0.04					
驅動功率 Driving Power (W)		2000					
行星減速機減速比 Reduction ratio		5:1	7:1	10:1	15:1	20:1
齒輪導程 Gear Lead (mm)		49.98	35.70	24.99	16.66	12.49
最高速度 Maximum Speed (mm/s)		1666	1190	833	555	416
最大可搬重量 Maximum Payload	水平使用 Horizontal (kg)	75	170	300	400	500
	垂直使用 Vertical (kg)	30	58	80	84	100
定格推力 Rated Thrust (N)		1020	1428	2040	3059	4080
標準行程 Stroke Pitch (mm)		1000-3300mm/100間隔 100mm Pitch					
馬達額定轉速 (RPM)		2000					
原點感應器 Home Sensor	外掛 Outside	EE-SX672(NPN)/FC-SPX303Z-2M(NPN)					

※選用非上述規格馬達請依據馬達實際參數推算。
Choose the real motor please according to the motor parameters calculated the above specifications.

※ 如有超出速度使用要求，可更換3000轉電機，具體參數請洽詢我司技術。
If the speed exceeds the use requirements, can replace the 3000 rpm motor, specific parameters please contact our division technology.

感應器接線圖<原點及端點> Sensor Layout

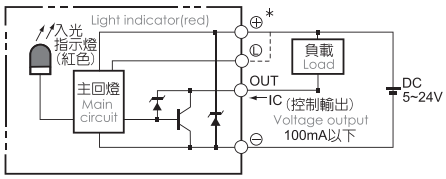

容許負載力距表 Allowable Overhang

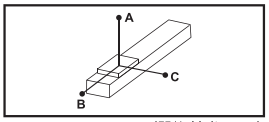

(單位 Unit : mm)

水平安裝 Horizontal Installation		A	B	C
5:1	75kg	3692	2220	1008
7:1	170kg	2086	890	440
10:1	300kg	1552	439	234
15:1	400kg	1382	293	162
20:1	500kg	1250	230	110

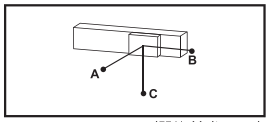

(單位 Unit : mm)

壁掛安裝 Wall Installation		A	B	C
5:1	75kg	967	2131	3510
7:1	170kg	396	801	1882
10:1	300kg	186	350	1234
15:1	400kg	113	204	961
20:1	500kg	85	145	850

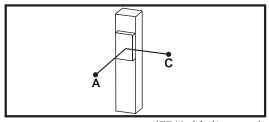

(單位 Unit : mm)

垂直安裝 Vertical Installation		A	C
5:1	30kg	3676	3676
7:1	58kg	2120	2120
10:1	80kg	2134	2134
15:1	84kg	2153	2153
20:1	100kg	980	980

靜態容許負載慣量 Static Loading Moment

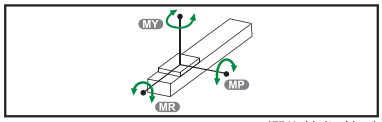

(單位 Unit : N.m)

MY	5798
MP	5798
MR	4792

※力距表所表示的數據，代表重心。
The torque value in the chart indicate the center of gravity.

※符合型錄規範的正常使用下，保證壽命為10000公里。
Operation life is 10,000km when the product is using under the specified conditions.

※倒吊使用無法套用標準規範，如有需求請洽詢我司業務。
Data information is not for ceiling-mount inverse use. Contact us for the details if you want to apply ceiling-mount inverse usage.

搭配伺服馬達一覽表 Suitable Motor Brand

廠牌 Brand	馬達記號 Mark	煞車有無 Brake	馬達容量 Watt	電源電壓 AC-Voltage	伺服馬達型號 Motor Model	驅動器型號 Driver Model
三菱 Mitsubishi	M	無煞車(水平仕樣) No Brake (Horizontal Type)	2000	220	HG-SN202J-S100	MR-JE-200A
		有煞車(垂直仕樣) With Brake (Vertical Type)	2000	220	HG-SN202BJ-S100	MR-JE-200A
松下 Panasonic	P	無煞車(水平仕樣) No Brake (Horizontal Type)	2000	220	MDMF202L1G6M	MEDLN83SE
		有煞車(垂直仕樣) With Brake (Vertical Type)	2000	220	MDMF202L1H6M	MEDLN83SE
台達 Delta	T	無煞車(水平仕樣) No Brake (Horizontal Type)	2000	220	ECM-B3M-E21320RS1	ASD-B3-2023-L
		有煞車(垂直仕樣) With Brake (Vertical Type)	2000	220	ECM-B3M-E21320SS1	ASD-B3-2023-L

馬達外露
Motor Exposed

單位 Unit : mm

BC 馬達外露 Motor Exposed

2D CAD 3D CAD ● CAD圖面可至 www.cf16.com 下載 ●

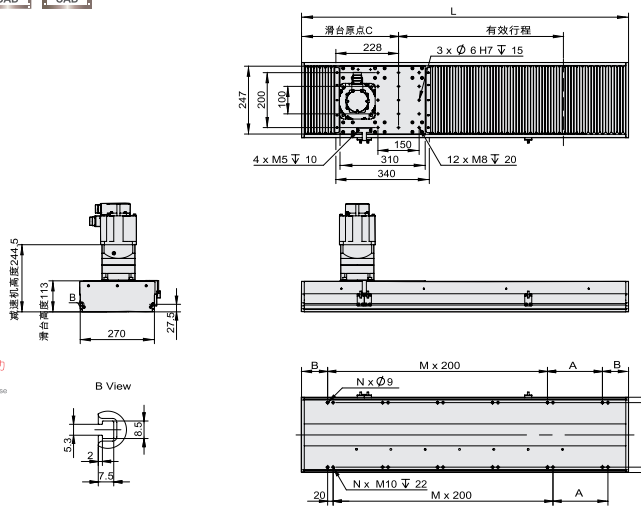

※ 1:馬達尺寸和出力是以2000W爲準。搭配其它功率馬達請與本公司技術人員確認。
1: The motor size and the output is 1000 w. With other power motor, please confirm with our company technical personnel.

※ 2:本體安裝標準型爲上下螺紋孔安裝。
2:The installation of the ontology standard thread hole up and down.

※ 3:馬達僅爲直接式安裝。
3: the motor is only directly type installation.

※ 4:重量不含馬達。
4: the weight without motor.

※ 5:當行程超過3300mm時，請向技術人員洽詢。
5: when travel more than 3300 mm, please inquire to technical personnel.

有效行程 stroke	1000	1100	1200	1300	1400	1500	1600	1700	1800	1900	2000	2100	2200	2300	2400	2500	2600	2700	2800	2900	3000	3100	3200	3300
L	1670	1790	1910	2030	2150	2270	2390	2510	2630	2750	2870	2990	3110	3230	3350	3470	3590	3710	3830	3950	4070	4190	4310	4430
A	200	100	200	100	200	100	200	100	200	100	200	100	200	100	200	100	200	100	200	100	200	100	200	100
M	6	7	7	8	8	9	9	10	10	11	11	12	12	13	13	14	14	15	15	16	16	17	17	18
N	16	18	18	20	20	22	22	24	24	26	26	28	28	30	30	32	32	34	34	36	36	38	38	40
B	135	145	155	165	175	185	195	205	215	225	235	245	255	265	275	285	295	305	315	325	335	345	355	365
C	393	403	413	423	433	443	453	463	473	483	493	503	513	523	533	543	553	563	573	583	593	603	613	623
KG	78.46	82.5	86.54	90.58	94.62	98.66	102.7	106.74	110.78	114.82	118.86	122.9	126.94	130.98	135.02	139.06	143.1	147.14	151.18	155.22	159.26	163.3	167.34	171.38

單位 Unit : mm

含拖链 Including Drag Chains

2D CAD 3D CAD ● CAD圖面可至 www.cf16.com 下載 ●

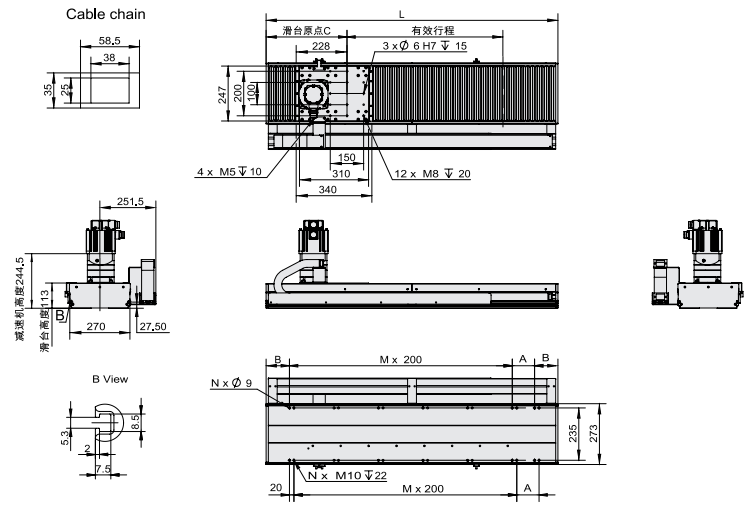

※ 1:馬達尺寸和出力是以2000W爲準。搭配其它功率馬達請與本公司技術人員確認。
1: The motor size and the output is 1000 w. With other power motor, please confirm with our company technical personnel.

※ 2:本體安裝標準型爲上下螺紋孔安裝。
2:The installation of the ontology standard thread hole up and down.

※ 3:馬達僅爲直接式安裝。
3: the motor is only directly type installation.

※ 4:重量不含馬達。
4: the weight without motor.

※ 5:當行程超過3300mm時，請向技術人員洽詢。
5: when travel more than 3300 mm, please inquire to technical personnel.

有效行程 stroke	1000	1100	1200	1300	1400	1500	1600	1700	1800	1900	2000	2100	2200	2300	2400	2500	2600	2700	2800	2900	3000	3100	3200	3300
L	1670	1790	1910	2030	2150	2270	2390	2510	2630	2750	2870	2990	3110	3230	3350	3470	3590	3710	3830	3950	4070	4190	4310	4430
A	200	100	200	100	200	100	200	100	200	100	200	100	200	100	200	100	200	100	200	100	200	100	200	100
M	6	7	7	8	8	9	9	10	10	11	11	12	12	13	13	14	14	15	15	16	16	17	17	18
N	16	18	18	20	20	22	22	24	24	26	26	28	28	30	30	32	32	34	34	36	36	38	38	40
B	135	145	155	165	175	185	195	205	215	225	235	245	255	265	275	285	295	305	315	325	335	345	355	365
C	393	403	413	423	433	443	453	463	473	483	493	503	513	523	533	543	553	563	573	583	593	603	613	623
KG	78.46	82.5	86.54	90.58	94.62	98.66	102.7	106.74	110.78	114.82	118.86	122.9	126.94	130.98	135.02	139.06	143.1	147.14	151.18	155.22	159.26	163.3	167.34	171.38

MEMO