XYS764-A 3軸/3-axis

螺桿驅動
Ball Screw Drive

此圖僅供參考，出貨規格詳見尺寸圖面
The picture is just for the reference. Please check the the actual dimensions on the drawing.

※標準連結滑台不提供同動精度
Assembly accuracy is not guaranteed for the standard multi-axis system.

最大行程 Maximum Stroke

X軸 X axis 1250mm | Y軸 Y axis 650mm | Z軸 Z axis 350mm

最高速度 Maximum Speed

X軸 X axis 1000mm/s | Y軸 Y axis 1000mm/s | Z軸 Z axis 500mm/s

AC伺服馬達容量 AC Servo Motor Output

X軸 X axis 400W | Y軸 Y axis 200W | Z軸 Z axis 200W+煞車

基本仕樣 Specification

項目 Item	X軸 X axis	Y軸 Y axis	Z軸 Z axis
軸型式 Model Type	CFS17	CFS14	CFS12
位置重複精度 Repeatability (mm)	±0.01	±0.01	±0.01
螺桿導程 Ball Screw Lead (mm)	20	20	10
最高速度 Maximum Speed (mm/s) ※3	1000	1000	500
標準行程 (50間隔) Stroke 50 mm Pitch (mm)	100~1250	50~650	50~350
AC伺服馬達容量 AC Servo Motor Output (w)	400	200	200+煞車 Brake
使用環境 Environment	0~40°C,85%RH Below		

※3：最高速度(mm/s)是以伺服馬達最高轉速3000rpm/min為基準。
Maximum speed is based on the AC servo motor's 3000RPM.

最大可搬重量 Maximum Payload

Z軸荷重 Z Payload (kg)

Z軸行程 Z Stroke (mm) \ Y軸行程 Y Stroke (mm)	150	250	350	450	550	650
150	10	10	10	9	7	5
250	10	10	10	8	6	4
350	10	10	9	7	5	3

※限定水平安裝。
Only for horizontal installation.

型號表示方式 Ordering Method

XYS764 - A 1 - 650 - 400 - 200 - T - C - 0001

本體型號 Model

特注式樣 Special Order No.

連結方式 Combination

A	懸臂型 Arm Type

組合方向 Combination Direction

1
2
3
4

X軸行程 X Stroke

100~1250mm
50間隔 50 mm Pitch

Y軸行程 Y Stroke

50~650mm
50間隔 50 mm Pitch

Z軸行程 Z Stroke

50~350mm
50間隔 50 mm Pitch

電機安裝標准 Motor installation

T	通用馬達安裝標準:
	三菱 Mitsubishi
	台達 Delta
	安川 Yaskawa
	匯川 Inovance
	等等 Etc
P	松下馬達安裝標準

出貨方式 Delivery Methode

C	連結出貨 By Set
K	單軸出貨 By Kit

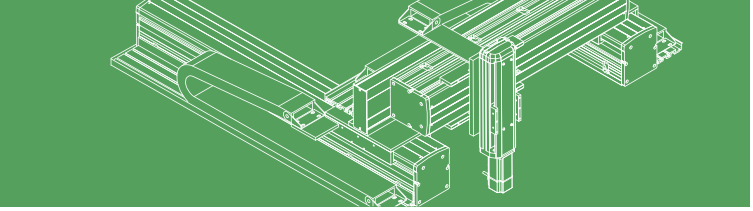

XYS764-A1 尺寸圖 Size

A1 2D CAD 3D CAD ●CAD圖面可至 www.cf16.com 下載●

單位 Unit : mm

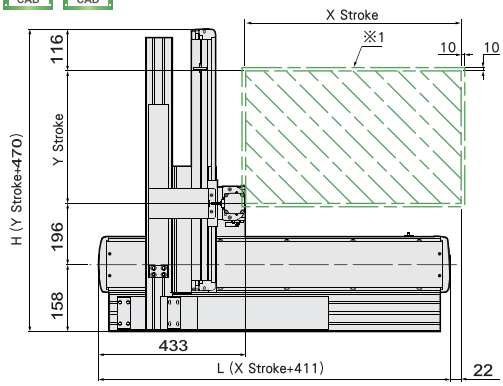

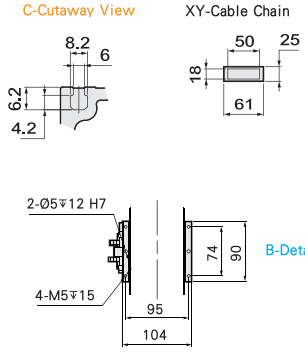

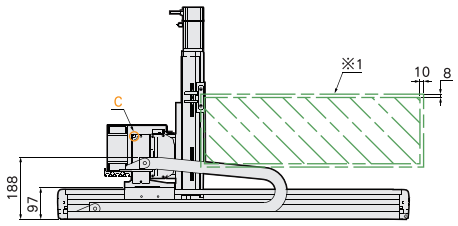

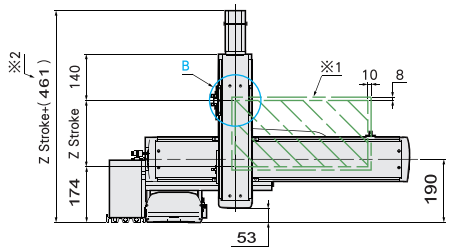

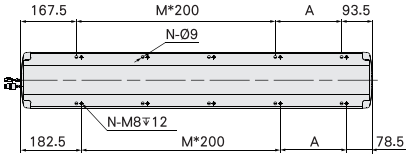

※1:原點回復時的移動範圍及機械極限的停止位置。
The moving range of returning origin, the stop position of mechanical limit.

※2:Z軸總高度會依搭配的馬達廠牌及型號而變動。
The total height of Z-axis is depends on different motor's brands.

X軸行程 X Stroke (mm)	100	150	200	250	300	350	400	450	500	550	600	650	700	750	800	850	900	950	1000	1050	1100	1150	1200	1250
L	511	561	611	661	711	761	811	861	911	961	1011	1061	1111	1161	1211	1261	1311	1361	1411	1461	1511	1561	1611	1661
A	50	100	150	200	50	100	150	200	50	100	150	200	50	100	150	200	50	100	150	200	50	100	150	200
M	1	1	1	1	2	2	2	2	3	3	3	3	4	4	4	4	5	5	5	5	6	6	6	6
N	6	6	6	6	8	8	8	8	10	10	10	10	12	12	12	12	14	14	14	14	16	16	16	16
最高使用速度 Maximum Speed (mm/s)※4	1000																900		800		700		600	

Y軸行程 Y Stroke (mm)	50	100	150	200	250	300	350	400	450	500	550	600	650
H	520	570	620	670	720	770	820	870	920	970	1020	1070	1120
最高使用速度 Maximum Speed (mm/s)※4	1000												

※4:最高使用速度代表該行程內可使用的最高安全速度，若超過此速度，滑台可能會有嚴重共振產生。
Maximum speed is refers to the highest safe speed that can be used in stroke, if more than the strandard speed, table may produce serious resonance.

連結方向 Combination Direction

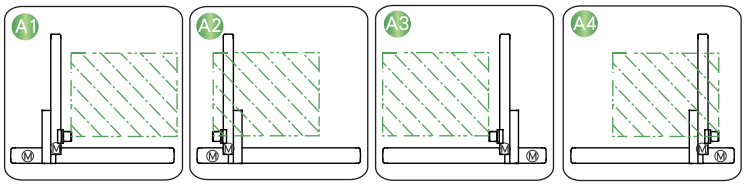

配件規格 Spec. Details

X軸詳細規格 X-axis Detail Spec. →P333
Y軸詳細規格 Y-axis Detail Spec. →P315
Z軸詳細規格 Z-axis Detail Spec. →P283
馬達廠牌選定 Motor Brand Options →P641