XYS870-G 2軸/2-axis

螺桿驅動
Ball Screw Drive

此圖僅供參考，出貨規格詳見尺寸圖面
The picture is just for the reference. Please check the the actual dimensions on the drawing.

※標準連結滑台不提供同動精度
Assembly accuracy is not guaranteed for the standard multi-axis system.

最大行程 Maximum Stroke

X軸 X axis 1500mm　Y軸 Y axis 1050mm

最高速度 Maximum Speed

X軸 X axis 1250mm/s　Y軸 Y axis 1000mm/s

AC伺服馬達容量 AC Servo Motor Output

X軸 X axis 750W　Y軸 Y axis 400W

基本仕樣 Specification

項目 Item	X軸 X axis	Y軸 Y axis
軸型式 Model Type	CFS22	CFS17
位置重複精度 Repeatability (mm)	±0.01	±0.01
螺桿導程 Ball Screw Lead (mm)	25	20
最高速度 Maximum Speed (mm/s) ※3	1250	1000
標準行程 (50間隔) Stroke 50 mm Pitch (mm)	100~1500	200~1050
AC伺服馬達容量 AC Servo Motor Output (w)	750	400
使用環境 Environment	0~40°C,85%RH Below	

※3：最高速度(mm/s)是以伺服馬達最高轉速3000rpm/min為基準。
Maximum speed is based on the AC servo motor's 3000RPM.

最大可搬重量 Maximum Payload

Y軸行程 Y Stroke (mm)	200~1050
Y軸荷重 Y Payload (kg)	50

※限定水平安裝。
Only for horizontal installation.

型號表示方式 Ordering Method

XYS870 - G 1 -1000- 850 - T - C - 0001

本體型號 Model

特注式樣 Special Order No.

連結方式 Combination

G	龍門型 Gantry

組合方向 Combination Direction

1
2
3
4

X軸行程 X Stroke

100~1500mm
50間隔 50 mm Pitch

Y軸行程 Y Stroke

200~1050mm
50間隔 50 mm Pitch

電機安裝標准 Motor installation

T	通用馬達安裝標準:
	三菱 Mitsubishi
	台達 Delta
	安川 Yaskawa
	匯川 Inovance
	等等 Etc
P	松下馬達安裝標準

出貨方式 Delivery Methode

C	連結出貨 By Set
K	單軸出貨 By Kit

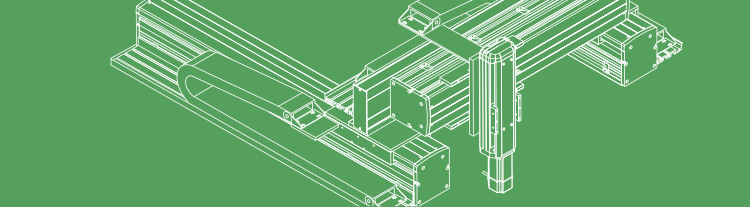

XYS870-G1 尺寸圖 Size

G1 2D CAD 3D CAD ●CAD圖面可至 www.cf16.com 下載●

單位 Unit : mm

※1:原點回復時的移動範圍及機械極限的停止位置。
The moving range of returning origin, the stop position of mechanical limit.

※4:最高使用速度代表該行程內可使用的最高安全速度,若超過此速度,滑台可能會有嚴重共振產生。
Maximum speed is refers to the highest safe speed that can be used in stroke, if more than the strandard speed, it may occur serious resonance.

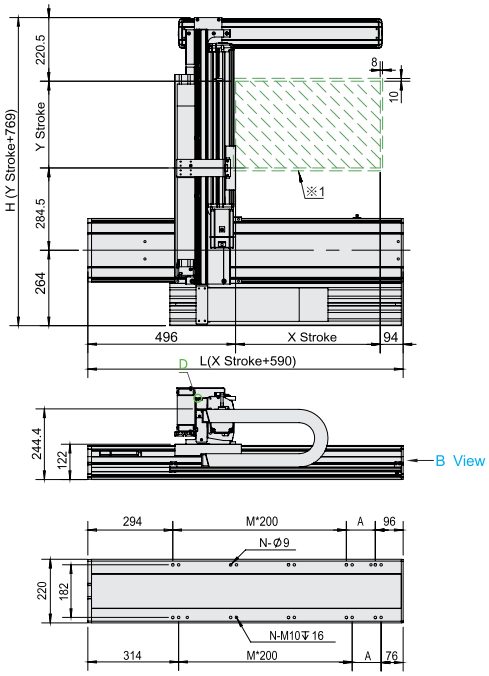

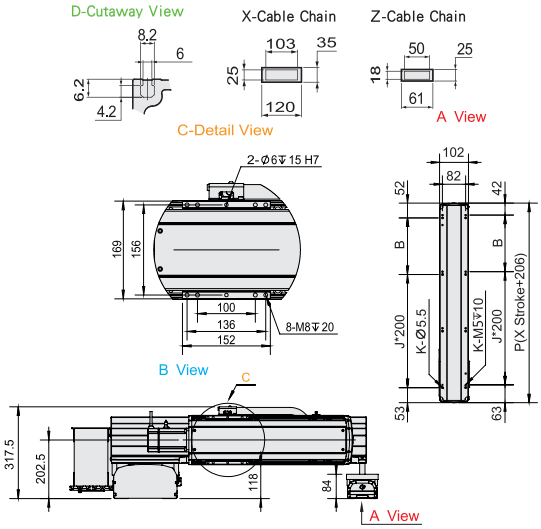

Y軸行程 Y Stroke (mm)	200	250	300	350	400	450	500	550	600	650	700	750	800	850	900	950	1000	1050
H	969	1019	1069	1119	1169	1219	1269	1319	1369	1419	1469	1519	1569	1619	1669	1719	1769	1819
最高使用速度 Maximum Speed (mm/s)※4	1000														900		800	

X軸行程 X Stroke (mm)	100	150	200	250	300	350	400	450	500	550	600	650	700	750	800	850	900	950	1000	1050	1100	1150	1200	1250	1300	1350	1400	1450	1500
L	690	740	790	840	890	940	990	1040	1090	1140	1190	1240	1290	1340	1390	1440	1490	1540	1590	1640	1690	1740	1790	1840	1890	1940	1990	2040	2090
A	100	150	200	50	100	150	200	50	100	150	200	50	100	150	200	50	100	150	200	50	100	150	200	50	100	150	200	50	100
M	1	1	1	2	2	2	2	3	3	3	3	4	4	4	4	5	5	5	5	6	6	6	6	7	7	7	7	8	8
N	6	6	6	8	8	8	8	10	10	10	10	12	12	12	12	14	14	14	14	16	16	16	16	18	18	18	18	20	20
最高使用速度 Maximum Speed (mm/s)※4	1250																	1125		1000		875		750		625		500	

X輔助軸行程 X Auxiliary Stroke (mm)	100	150	200	250	300	350	400	450	500	550	600	650	700	750	800	850	900	950	1000	1050	1100	1150	1200	1250	1300	1350	1400	1450	1500
P	306	356	406	456	506	556	606	656	706	756	806	856	906	956	1006	1056	1106	1156	1206	1256	1306	1356	1406	1456	1506	1556	1606	1656	1706
B	200	50	100	150	200	50	100	150	200	50	100	150	200	50	100	150	200	50	100	150	200	50	100	150	200	50	100	150	200
J	0	1	1	1	1	2	2	2	2	3	3	3	3	4	4	4	4	5	5	5	5	6	6	6	6	7	7	7	7
K	4	6	6	6	6	8	8	8	8	10	10	10	10	12	12	12	12	14	14	14	14	16	16	16	16	18	18	18	18

連結方向 Combination Direction

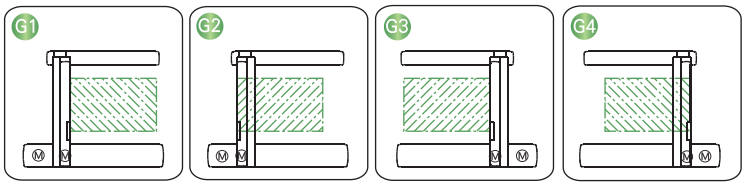

配件規格 Spec. Details

X軸詳細規格 X-axis Detail Spec.	→P343
Y軸詳細規格 Y-axis Detail Spec.	→P333
Z軸詳細規格 Z-axis Detail Spec.	-
馬達廠牌選定 Motor Brand Options	→P641