XYT760-A 2軸/2-axis

皮帶驅動
Belt Drive

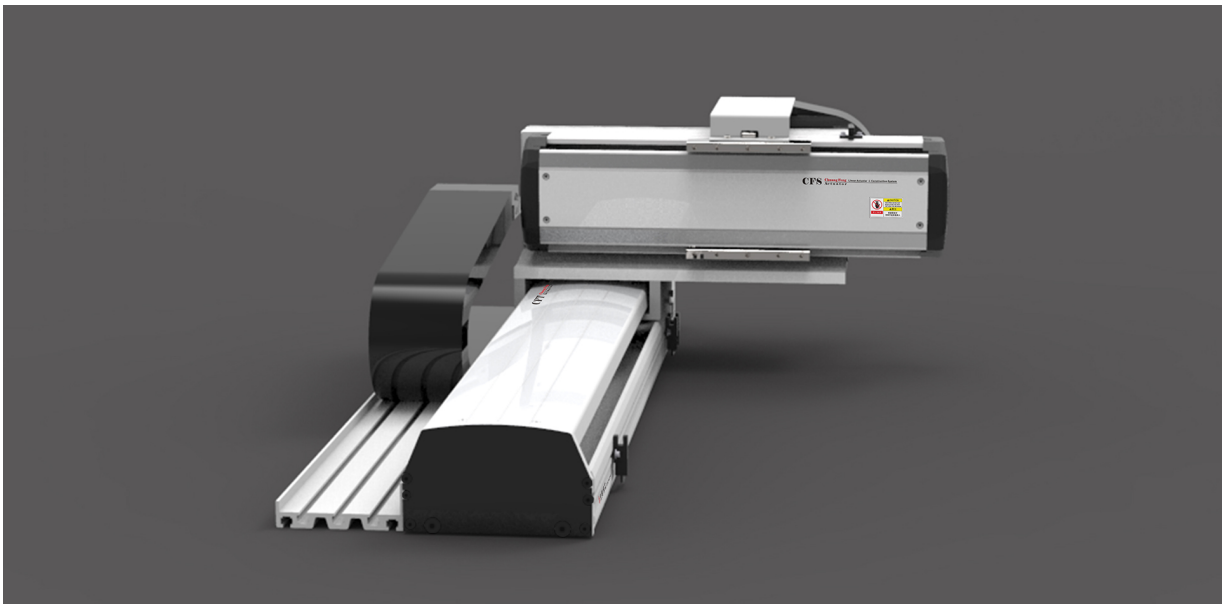

此圖僅供參考，出貨規格詳見尺寸圖面
The picture is just for the reference. Please check the the actual dimensions on the drawing.

※標準連結滑台不提供同動精度
Assembly accuracy is not guaranteed for the standard multi-axis system.

最大行程 Maximum Stroke

X軸 X axis 3050mm　Y軸 Y axis 650mm

最高速度 Maximum Speed

X軸 X axis 2000mm/s　Y軸 Y axis 1000mm/s

AC伺服馬達容量 AC Servo Motor Output

X軸 X axis 400W　Y軸 Y axis 200W

基本仕樣 Specification

項目 Item	X軸 X axis	Y軸 Y axis
軸型式 Model Type	CFT17M	CFS14
位置重複精度 Repeatability (mm)	±0.04	±0.01
導程 Lead (mm)	40	20
最高速度 Maximum Speed (mm/s)※3	2000	1000
標準行程 (50間隔) Stroke 50 mm Pitch (mm)	550~3050	100~650
AC伺服馬達容量 AC Servo Motor Output (w)	400	200
使用環境 Environment	0~40°C,85%RH Below	

※3：最高速度(mm/s)是以伺服馬達最高轉速3000rpm/min為基準。
Maximum speed is based on the AC servo motor's 3000RPM.

最大可搬重量 Maximum Payload

Y軸行程 Y Stroke (mm)	150	250	350	450	550	650
Y軸荷重 Y Payload (kg)	30	28	26	24	22	20

※限定水平安裝。
Only for horizontal installation.

型號表示方式 Ordering Method

XYT760 - A 1 - 650 - 400 - T - C - 0001

本體型號 Model

特注式樣 Special Order No.

連結方式 Combination

A	懸臂型 Arm Type

組合方向 Combination Direction

1
2
3
4

X軸行程 X Stroke

550~3050mm
50間隔 50 mm Pitch

Y軸行程 Y Stroke

100~650mm
50間隔 50 mm Pitch

電機安裝標准 Motor installation

T	通用馬達安裝標準:
	三菱 Mitsubishi
	台達 Delta
	安川 Yaskawa
	匯川 Inovance
	等等 Etc
P	松下馬達安裝標準

出貨方式 Delivery Methode

C	連結出貨 By Set
K	單軸出貨 By Kit

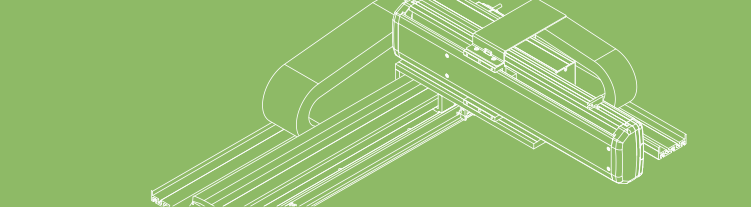

XYT760-A1 尺寸圖 Size

A1 2D CAD 3D CAD ●CAD圖面可至 www.cf16.com 下載●

單位 Unit : mm

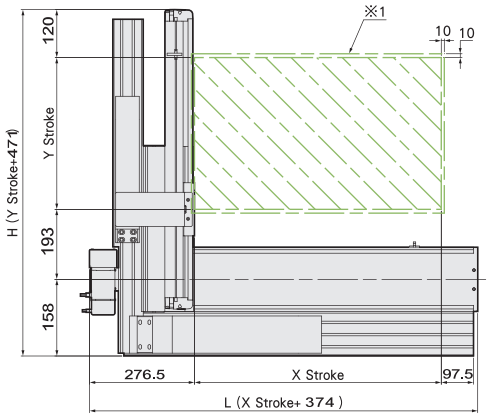

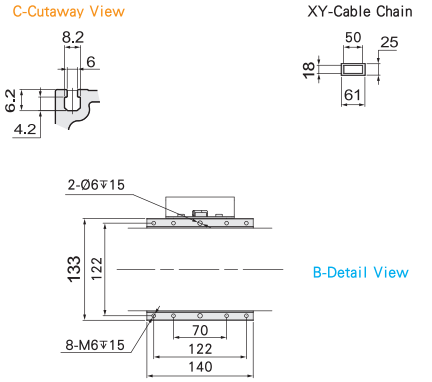

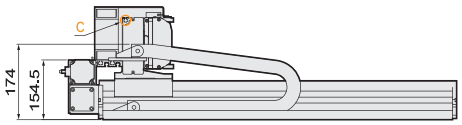

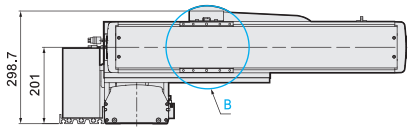

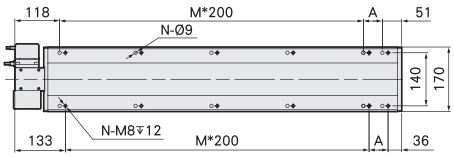

※1:原點回復時的移動範圍及機械極限的停止位置。
The moving range of returning origin, the stop position of mechanical limit.

※4:最高使用速度代表該行程內可使用的最高安全速度，若超過此速度，滑台可能會有嚴重共振產生。
Maximum speed is refers to the highest safe speed that can be used in stroke, if more than the strandard speed, it may occur serious resonance.

X軸行程 X Stroke (mm)	550	600	650	700	750	800	850	900	950	1000	1050	1100	1150	1200	1250	1300	1350	1400	1450	1500	1550	1600	1650	1700	1750	1800	1850	1900	1950	2000
L	924	974	1024	1074	1124	1174	1224	1274	1324	1374	1424	1474	1524	1574	1624	1674	1724	1774	1824	1874	1924	1974	2024	2074	2124	2174	2224	2274	2324	2374
A	150	200	50	100	150	200	50	100	150	200	50	100	150	200	50	100	150	200	50	100	150	200	50	100	150	200	50	100	150	200
M	3	3	4	4	4	4	5	5	5	5	6	6	6	6	7	7	7	7	8	8	8	8	9	9	9	9	10	10	10	10
N	10	10	12	12	12	12	14	14	14	14	16	16	16	16	18	18	18	18	20	20	20	20	22	22	22	22	24	24	24	24
最高使用速度 Maximum Speed (mm/s)※4	2000																													

X軸行程 X Stroke (mm)	2050	2100	2150	2200	2250	2300	2350	2400	2450	2500	2550	2600	2650	2700	2750	2800	2850	2900	2950	3000	3050
L	2424	2474	2524	2574	2624	2674	2724	2774	2824	2874	2924	2974	3024	3074	3124	3174	3224	3274	3324	3374	3424
A	50	100	150	200	50	100	150	200	50	100	150	200	50	100	150	200	50	100	150	200	50
M	11	11	11	11	12	12	12	12	13	13	13	13	14	14	14	14	15	15	15	15	16
N	26	26	26	26	28	28	28	28	30	30	30	30	32	32	32	32	34	34	34	34	36
最高使用速度 Maximum Speed (mm/s)※4	2000																				

Y軸行程 Y Stroke (mm)	100	150	200	250	300	350	400	450	500	550	600	650
H	571	621	671	721	771	821	871	921	971	1021	1071	1121
最高使用速度 Maximum Speed (mm/s)※4	1000											

連結方向 Combination Direction

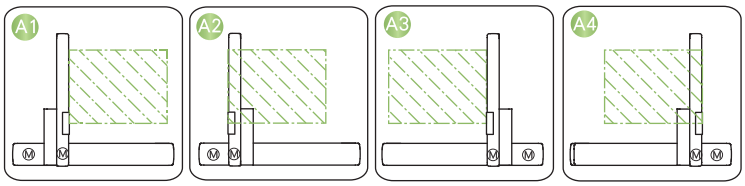

配件規格 Spec. Details

X軸詳細規格 X-axis Detail Spec. →P393
Y軸詳細規格 Y-axis Detail Spec. →P315
Z軸詳細規格 Z-axis Detail Spec. -
馬達廠牌選定 Motor Brand Options →P641